# BTF

## Ambientes Críticos Rejillas Ambientes Críticos

Las rejillas de inyección de doble deflexión modelo BTF, están construidas en acero inoxidable, son una excelente opción para ambientes corrosivos y aplicaciones de cuartos críticos. Las aletas cuentan con una separación de 3/4" y se pueden ajustar individualmente, proporcionando una gran versatilidad al momento de uso. Es posible configurarla con aletas verticales al frente y horizontales detrás (BTFV) o aletas horizontales al frente y verticales en la parte posterior (BTFH). Se incluyen los tornillos de acero inoxidable para su montaje los cuales ajustan adecuadamente en los orificios avellanados del marco.

La rejilla BTF está fabricada en acero inoxidable y el acabado disponible es pulido P4. Como accesorios opcionales se puede solicitar el Control de Volumen Cuadrado (CVC).

## Características:

- Rejilla de inyección tipo aleta
- Doble Deflexión
- Aletas individualmente ajustables
- Aletas horizontales al frente (BTFH)
- Aletas verticales al frente (BTFV)
- Orificios de tornillo avellanados
- Tornillos de acero inoxidable

## Dimensiones:

- Desde 4"x4" hasta 48"x60"

## Materiales y Acabados:

- Fabricada de acero Inoxidable
- Acabado pulido P4

## Versatilidad:

- Quirófanos
- Laboratorios clínicos y farmacéuticos
- Industria electrónica
- Hospitales
- Industria Alimenticia
- Industria Química

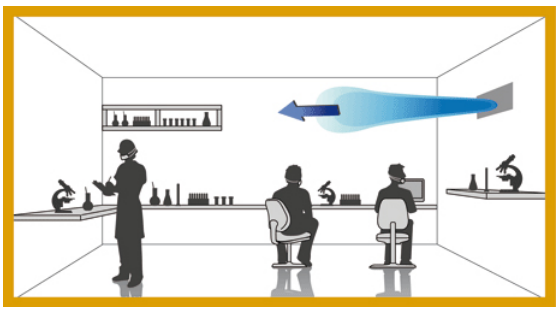



Ninguna parte de este documento podrá ser reproducida o retransmitida de cualquier forma, siendo estas: electrónicas o mecanografiadas; incluyendo fotocopiado, grabado y/o cualquier sistema de alojamiento de información sin previo permiso de INNES AIRE S.A. DE C.V.

## Accesorios Opcionales:

CVC

Ninguna parte de este documento podrá ser reproducida o retransmitida de cualquier forma, siendo estas: electrónicas o mecanografiadas; incluyendo fotocopiado, grabado y/o cualquier sistema de alojamiento de información sin previo permiso de INNES AIRE S.A. DE C.V.

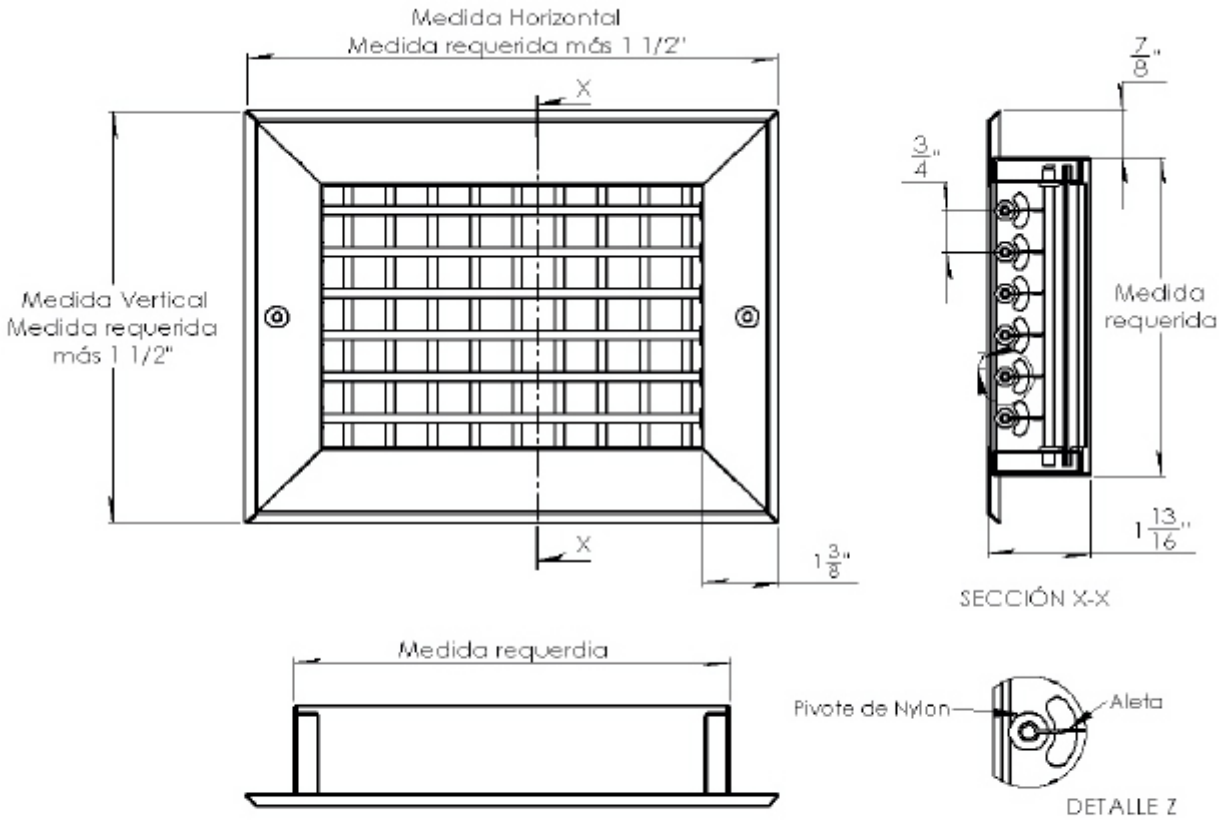


La medida real es la medida requerida menos 1/4"

| Tipo | Medida Requerida | | | | Tipo Cuello | |
|---|---|---|---|---|---|---|
| | Horizontal | | Vertical | | | |
| | Mínima | Máxima | Mínima | Máxima | Redondo | Cuadrangular |
| BTFH | 4 | 48 | 4 | 60 | N.D. | ✓ |



Ninguna parte de este documento podrá ser reproducida o retransmitida de cualquier forma, siendo estas: electrónicas o mecanografiadas; incluyendo fotocopiado, grabado y/o cualquier sistema de alojamiento de información sin previo permiso de INNES AIRE S.A. DE C.V.

## Diagrama de Instalación:

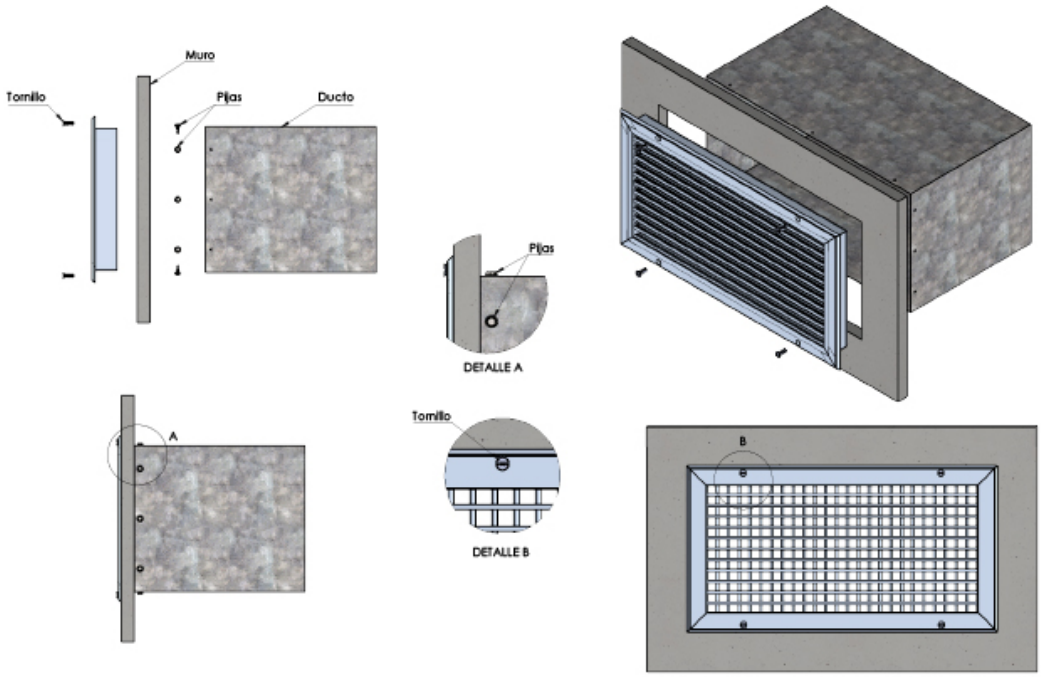




Ninguna parte de este documento podrá ser reproducida o retransmitida de cualquier forma, siendo estas: electrónicas o mecanografiadas; incluyendo fotocopiado, grabado y/o cualquier sistema de alojamiento de información sin previo permiso de INNES AIRE S.A. DE C.V.

## Especificación Sugerida:

La rejilla de inyección de doble deflexión en acero inoxidable, será de marca Innes, modelo BTFH (aletas horizontales) y BTFV (aletas verticales). La rejilla tendrá aletas individualmente ajustables sobre 3/4". La construcción será de acero inoxidable 304 con bordes de 1 1/4" por lado y esquinas en escuadra. La rejilla estará disponible con agujeros de tornillo avellanados para un aspecto limpio y libre. El control de volumen (opcional) será operable desde la cara y construido de acero. El fabricante proporcionará datos de funcionamiento, probados conforme al estándar ANSI/ASHRAE 70-1991 de condiciones isotérmicas. Como accesorios opcionales esta el Control de Volumen Cuadrado (CVC).

| » Modelo | » Aletas frontales | » Dimensiones | » Tipo LT | » Adaptador a redondo ADR | » Accesorio marco (opcional) | » Control de volumen (opcional) | » Barrenos | » Acabado |
|---|---|---|---|---|---|---|---|---|
| Inyección<br>***BTF*** | H: Horizontales<br>V: Verticales | Ver plano de dimensiones | N: Montaje en muro o plafón corrido<br>S: Montaje en plafón reticular | •NO<br>•04<br>•06<br>•08<br>•10<br>•12<br>•14<br>•16<br>•18<br>•20 | EI: MCE Inoxidable<br>XI:MXI Inoxidable<br>XF: MXF Acero | •CVC<br>•CVD | •NO<br>•SI<br>•Especial | P: Pulido |



Ninguna parte de este documento podrá ser reproducida o retransmitida de cualquier forma, siendo estas: electrónicas o mecanografiadas; incluyendo fotocopiado, grabado y/o cualquier sistema de alojamiento de información sin previo permiso de INNES AIRE S.A. DE C.V.